ALGEMENE UITGANGSPUNTEN:
- Alle maten in meter tenzij anders is aangegeven
- Alle hoogtematen in meter t.o.v. N.A.P.
- Alle hoeken in het 360 graden stelsel
- De maten en peilen in het werk controleren en afwijkingen melden bij de directie
- De gebruikte tekenstandaard is de NLCS

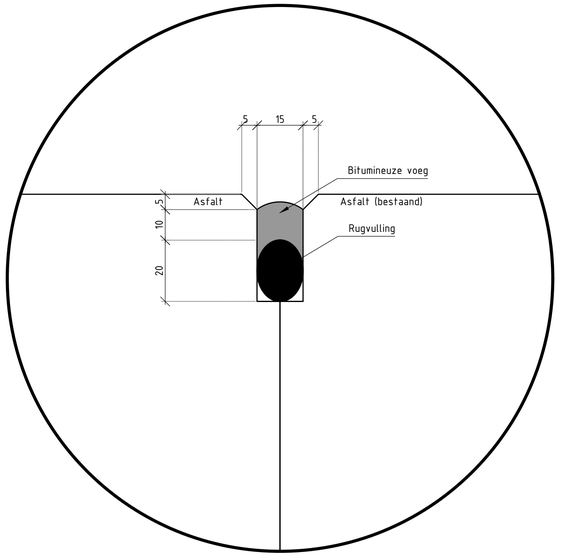

Constructievoeg asfalt
Schaal 1:1

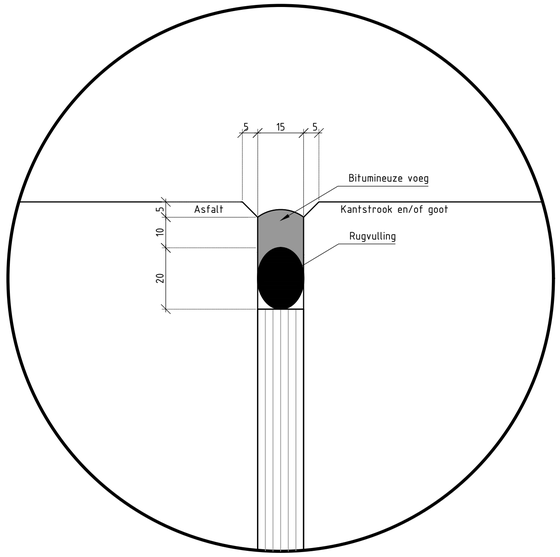

Constructievoeg langs afwateringsgoot en kantstrook
Schaal 1:1

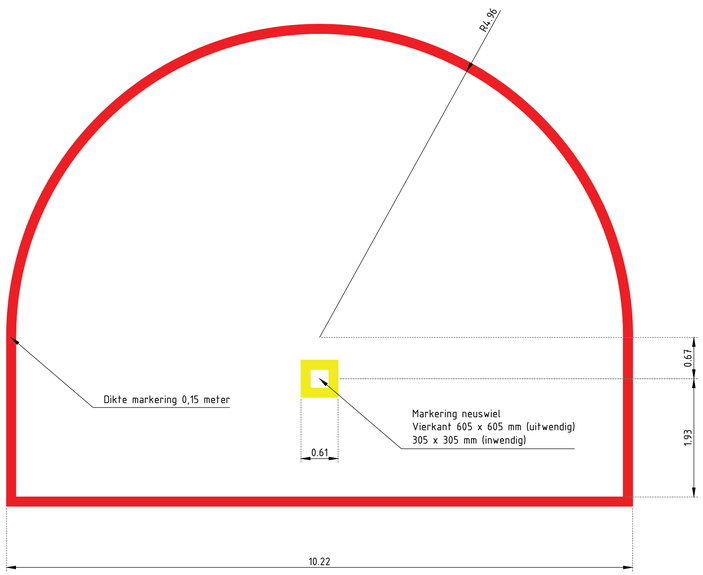

Detail prop hazard markering
Schaal 1:50

Wijz	Datum	naam	Aard van de wijziging

Renovatie EMVO-platform
Vliegbasis Woensdrecht

Specificatie:
Vervangen asfalt deklaag EMVO-platform
C13 - Dwarsprofielen en details

Objectnummer:	49G01	Getekend:	M. Hezeman
Gebouwnummer:	Geen	Gecontroleerd:	E. Tomassen
Besteknummer:	23703	Datum:	05-10-2021
Projectnummer:	23703	Schaal:	Divers
Fase:	Bestek	Formaat:	A1 (594x841 mm)
Versie:	1.0 - DEF	Documentcode:	----------/----/---

Rijksvastgoedbedrijf
Ministerie van Binnenlandse Zaken
en Koninkrijksrelaties

Blad:
C13 van C14

Directie - Vastgoedbeheer
www.rijksvastgoedbedrijf.nl
088 115 80 00

23703 – 49G01 – EMVO-platform – CT-tekeningen.dwg

plotdatum: 04/10/21